Zur Anfrage an info@stutech.com

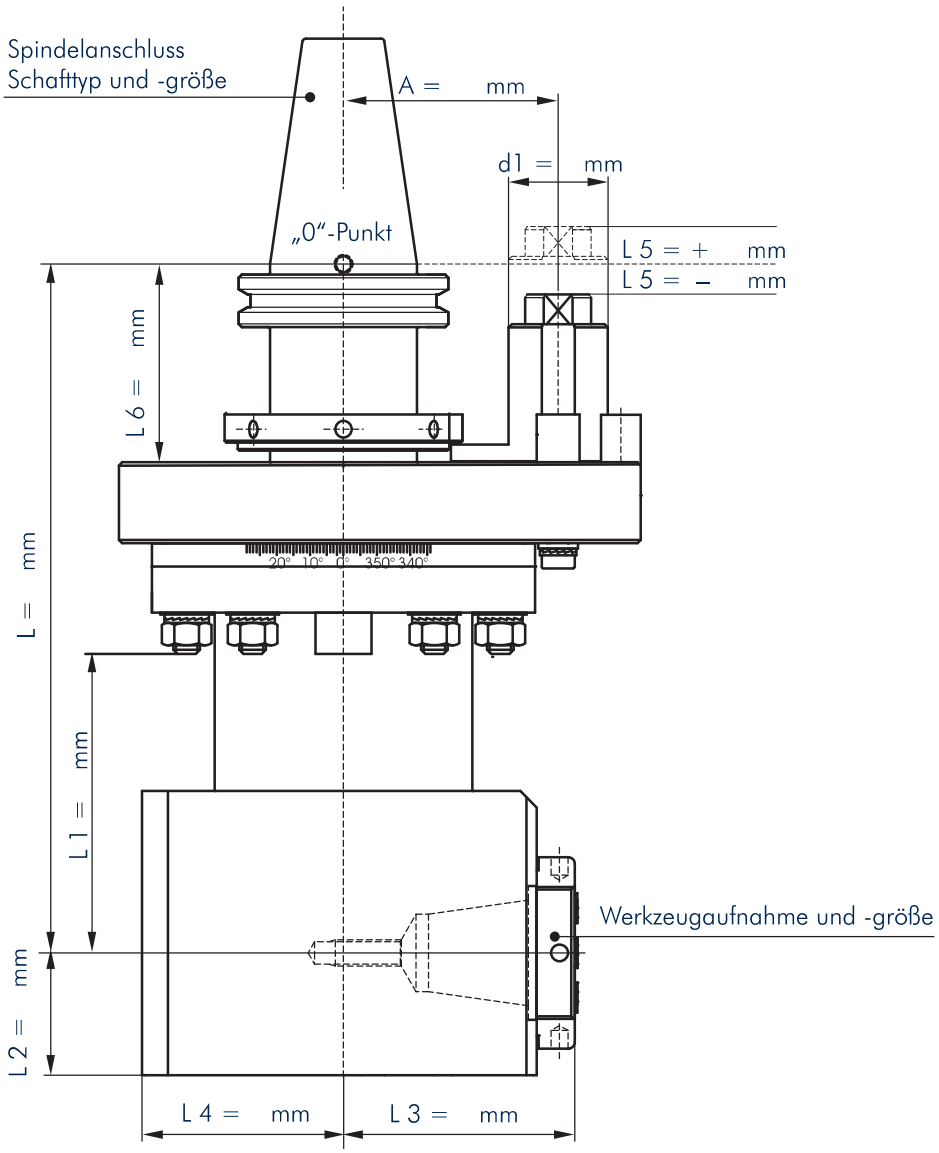

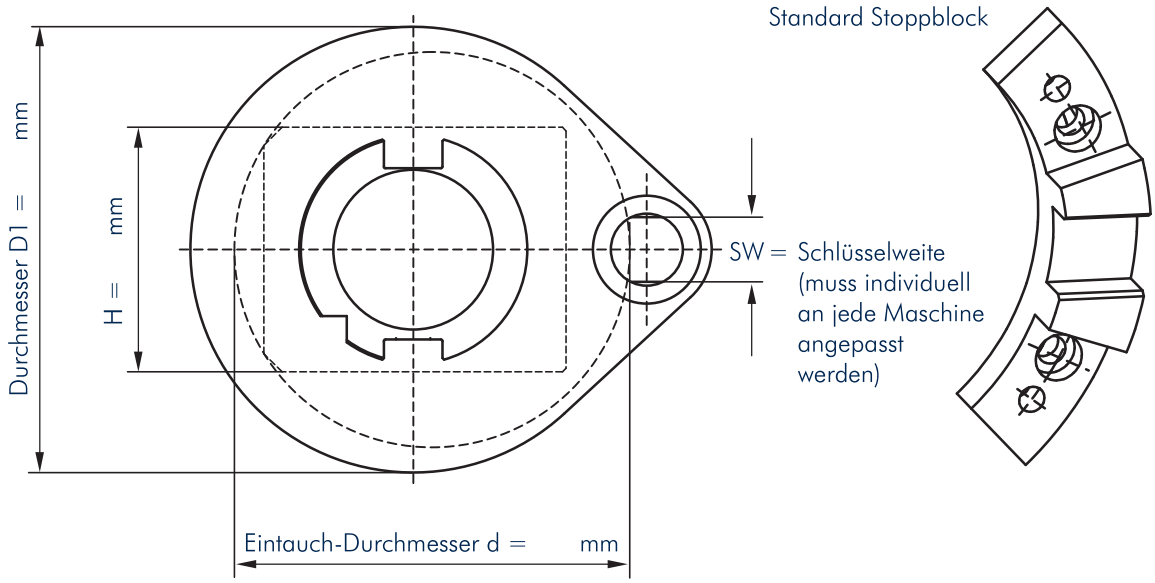

stutech.com

Zur Anfrage an info@stutech.com

Firma	
Ansprechpartner	
Straße	
PLZ/Ort	
Telefon	
Telefax	
E-Mail	

Angaben zur Maschine

Hersteller			
Typ, Baujahr			
Maschinennr.			
Kühlmitteldruck (Innenkühlung)			
max. Spindel-Drehzahl	U/min.		
max. Spindel-Drehmoment	Nm		
Abstützung vorhanden	ja	nein	
Stoppblock vorhanden	ja	nein	
Stoppblock-Zeichnung	ja (bitte übersenden)		nein
Werkzeugplätze (Magazin)	Stück		

Angaben zur Bearbeitung

Art der Bearbeitung			
(Bohren, Fräsen, Drehen, etc.)			
Werkstoff			
Werkzeug			
Werkstückzeichnung	ja (bitte übersenden)		nein
Anzahl Abstützung			

Angaben zum Winkelkopf

Spindelanschluss (Schaft)	SK	ANSI-CAT	MAS-BT	HSK
Andere				
Schaftgröße (DIN)	Andere			
Übersetzung	i=			
Maße eintragen (siehe Zeichnung Seite 92)				
Werkzeugaufnahme (1-Spindler)				
Weitere Werkzeugaufnahmen (Mehrspindler)				
Verriegelung	ja	nein		
Gewünschte Drehzahl	U/min.			
Gewünschtes Drehmoment	Nm			
Achsversatz A	mm			
Arretierbolzen Ø	mm			
Lage zum Nullpunkt	+	–	mm	
max. Werkzeuggewicht	kg			
max. Werkzeug-Ø	mm			
Automatischer Werkzeugwechsel	ja	nein		
Manueller Werkzeugwechsel	ja	nein		
Kühlmittel	ja	nein		
max. Kühlmitteldruck durch die Spindel (i.K.)				
Spritzdüse				
Spritzrohr				
Zubehör				