mimatic®

Tool Systems

Angetriebene Werkzeuge

Bolt Mount Turret

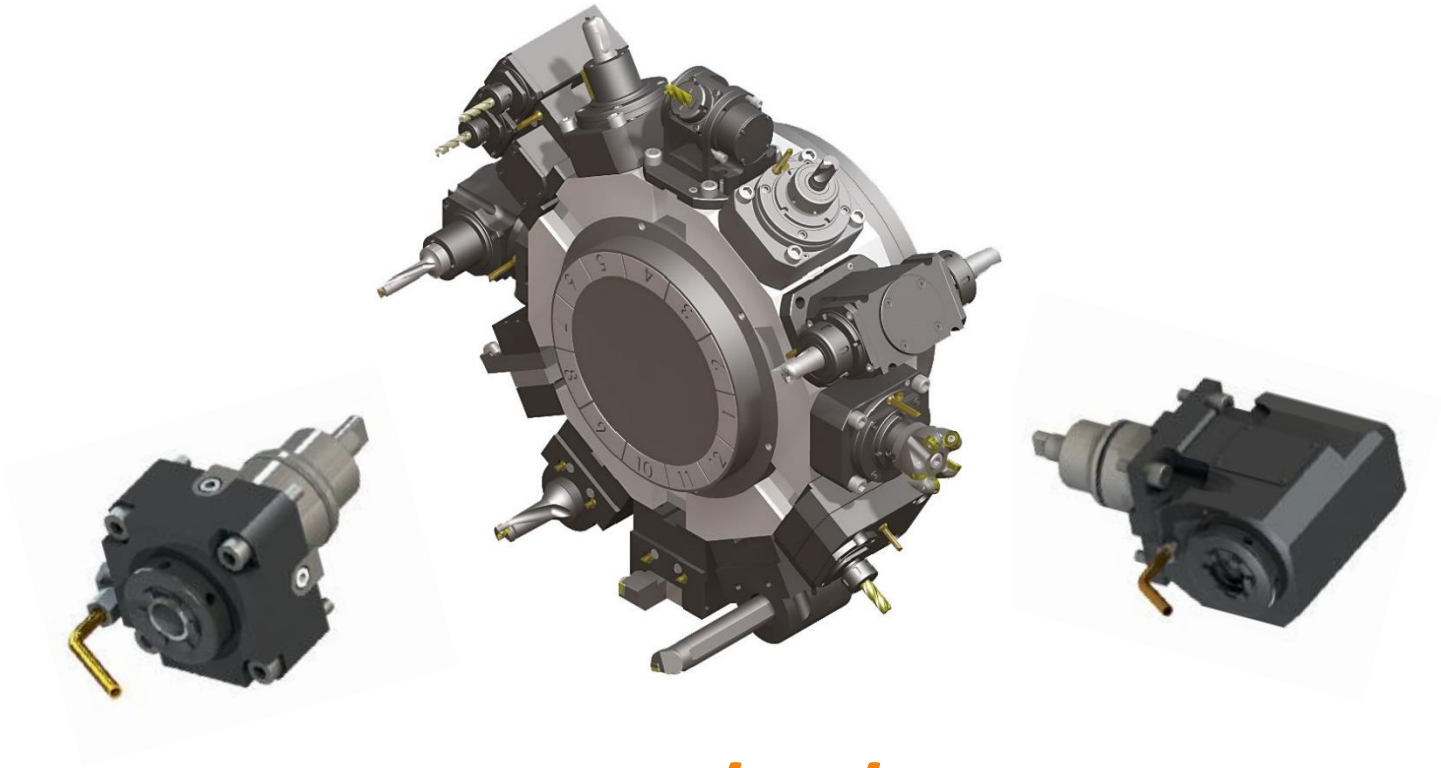

BMT 45/55/65

StuTech AG
☏ **+41 41 710 82 10**

CH-6312 Steinhausen
info@stutech.com

BMT 45

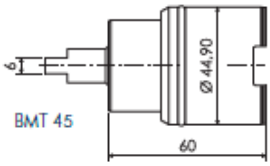

188040	**Gerade Einheit ER25**	**CHF**	**1'200.-**

Übersetzung 1:1, max. 6'500min^{-1}
IKZ max. 70 bar (+ Trockenlauf)
Max. Drehmoment 25Nm
Länge L1 = 49,5mm

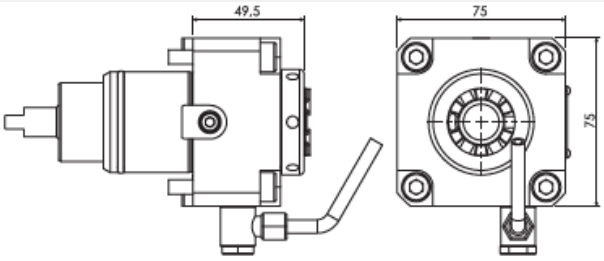

192509	**Winkel Einheit ER25**	**CHF**	**2'250.-**

Übersetzung 1:1, max. 6'500min^{-1}
IKZ max. 70 bar (+ Trockenlauf)
Max. Drehmoment 25Nm
Länge L1 = 65mm

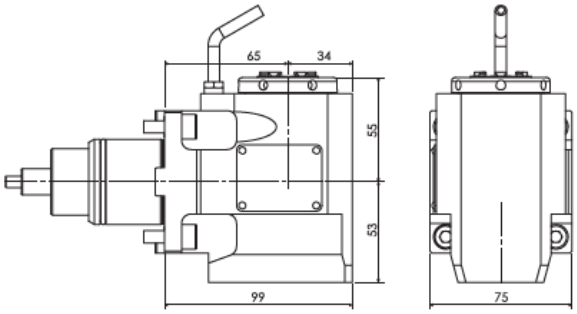

BMT 55

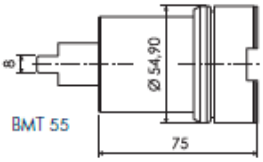

186496	**Gerade Einheit ER32**	**CHF**	**1'250.-**

Übersetzung 1:1, max. 6'500min^{-1}
IKZ max. 70 bar (+ Trockenlauf)
Max. Drehmoment 70Nm
Länge L1 = 64.3mm

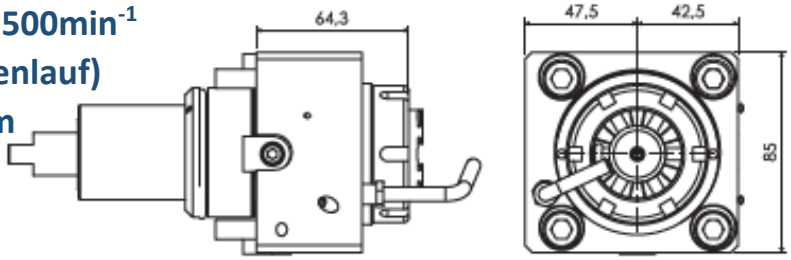

192908	**Winkel Einheit ER32**	**CHF**	**2'325.-**

Übersetzung 1:1, max. 6'500min^{-1}
1:1 / IKZ max. 70 bar (+ Trockenlauf)
Max. Drehmoment 70Nm
Länge L1 = 70mm

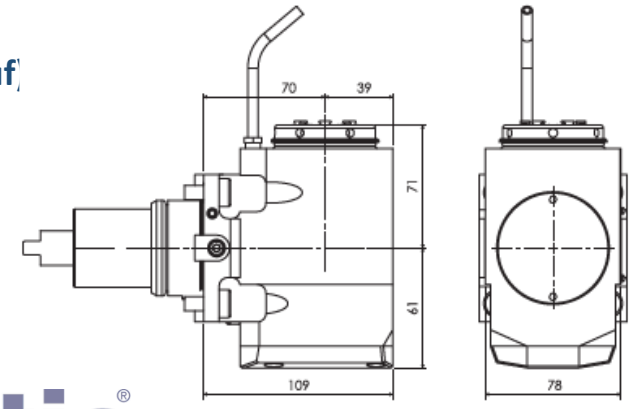

mimatic®

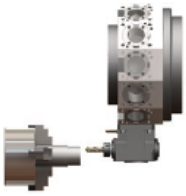

BMT 65

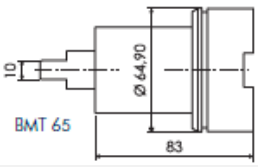

186490	**Gerade Einheit ER32**	**CHF**	**1'325.-**

1:1 / IKZ max. 70 bar (+ Trockenlauf)
max. 70Nm / max. 10'000min^{-1}
Länge L1 = 65mm

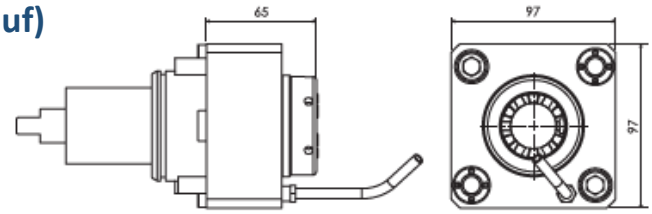

192966	**Winkel Einheit mit ER32**	**CHF**	**2'450.-**

1:1 / IKZ max. 70 bar (+ Trockenlauf)
max. 70Nm / max. 10'000min^{-1}
Länge L1 = 100mm
[Alternativ Länge L1 = 72mm]

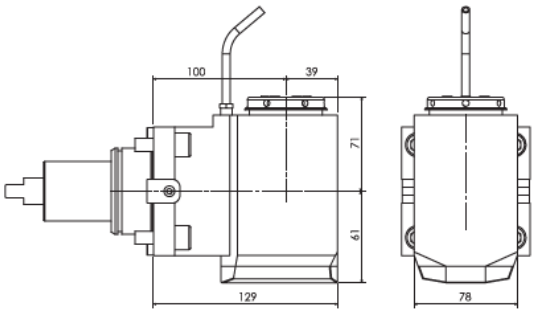

Einzigartige Technik

Dank einem eigenen, ausgeklügelten Dichtungssystem können sämtliche Halter, die hier mit **innerer Kühlmittelzufuhr** vorgestellt werden, **konstant im Trockenlauf betrieben werden.**
Rund-/Planlaufgenauigkeit <3µm

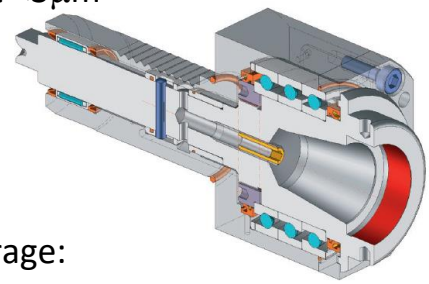

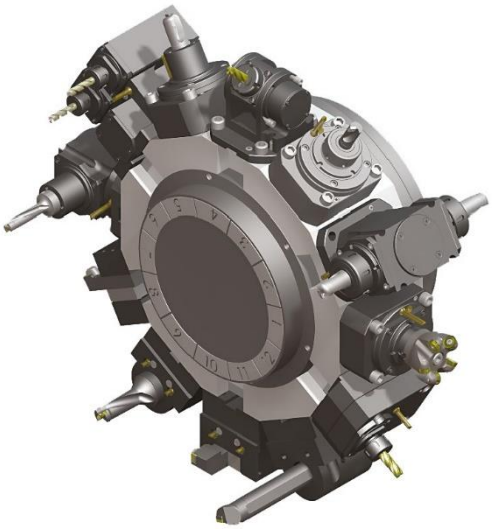

Weitere Bauarten auf Anfrage:
Doppelspindler, winkelverstellbar, abgesetzt etc.
Modulares Schnellwechselsystem «mi»

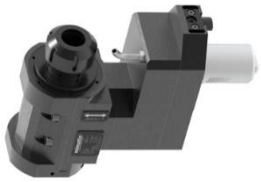

Schneller Trennen als jeder Andere - DrehTrennFräsen statt Stechen!

- Kurze Prozesszeiten
- Hohe Prozesssicherheit
- Materialeinsparung
- Gratfreiheit
- Kurze Späne

mimatic®

Konditionen

Bemerkung: Im Lieferumfang sind keine Spannzangen und Spannschlüssel inbegriffen

Gültigkeit:	Schweiz und Fürstentum Liechtenstein bis 31.12.2021
Preise	Schweizer Franken (CHF), exkl. MwSt, ohne Verpackung/Versand
Zahlung	20 Tage netto
Transport	Schweizer Post: bis 10kg: 15.- bis 30kg: 30.- 30-100kg: 80.-
Lieferzeit	Ca. 2 Wochen
Gewährleistung	12 Monate ab Lieferdatum auf Ersatzmaterial

Vertretungen

MIMATIC, Deutschland
Werkzeughalter, Sonderköpfe

OMIL, Italien
Greifer und Spanner

TSUDAKOMA, Japan
Rundtische mit Zubehör

Leistungen

- ✓ Beratung
- ✓ Engineering
- ✓ Verkauf
- ✓ Lieferung
- ✓ Inbetriebnahme
- ✓ Schulung
- ✓ Unterhalt
- ✓ Service
- ✓ Erweiterung

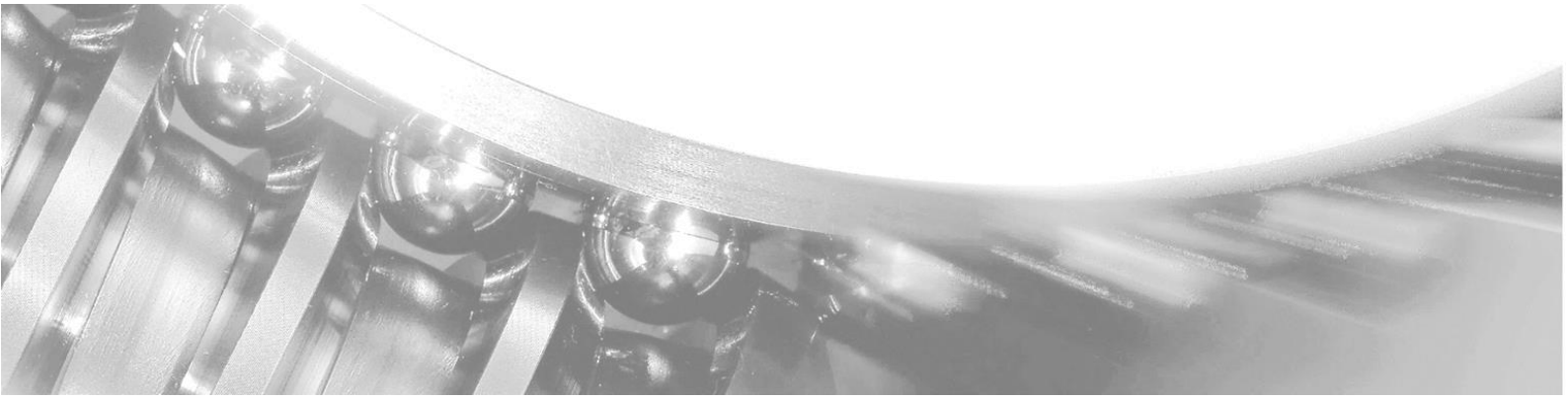

StuTech AG
Sumpfstrasse 28
CH-6312 Steinhausen

☎ **+41 41 710 82 10**

stutech.com